# Návod k použití

HOME DELUXE
WIR MACHEN DEIN ZUHAUSE

# Altán Zahradní lehátko PROVENCE

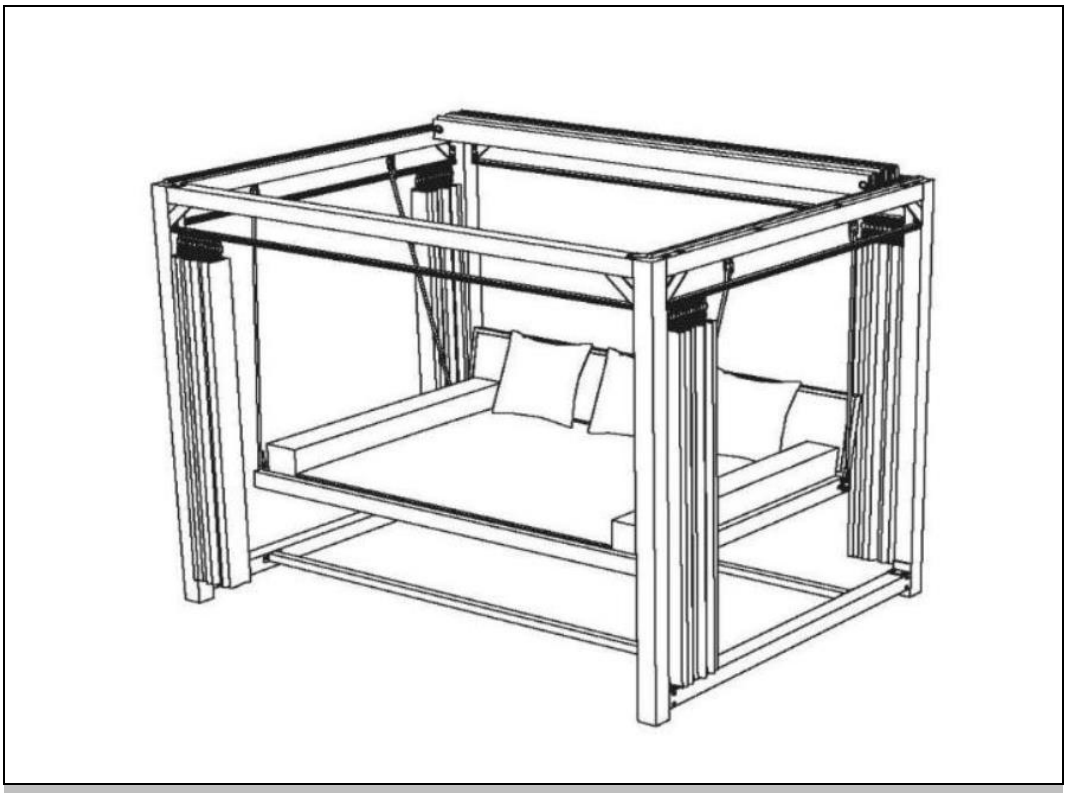

**Originální návod k použití**

## Navrženo v Německu

# DŮLEŽITÉ:
# USCHOVEJTE PRO POZDĚJŠÍ POUŽITÍ.
# PEČLIVĚ SI PŘEČTĚTE!

## Obsah


1. Obecné ... 3
1.1. Přehled produktů ... 3
1.2. Obecné informace ... 3
1.3. Záruka ... 3
2. Informace k návodu k použití ... 4
2.1. Dostupnost návodu k použití ... 4
2.2. Cílové skupiny návodu k použití ... 4
2.3. Informace o překladu ... 4
2.4. Vysvětlení symbolů ... 4
2.5. Obecné informace k návodu k použití ... 4
2.6. Použití v souladu s určením ... 5
2.7. Obecné bezpečnostní pokyny ... 5
3. Vlastnosti produktu ... 7
3.1. Technické údaje ... 7
3.2. Popis produktu ... 7
4. Rozsah dodávky ... 8
5. Montáž ... 10
5.1. Bezpečnostní pokyny ... 10
5.2. Sestavení produktu ... 10
5.3. Příslušenství ... 17
6. Použití ... 17
6.1. Bezpečnostní pokyny ... 17
6.2. První uvedení do provozu ... 17
6.3. Provoz ... 17
6.4. Skladovací místo ... 17
7. Odstraňování poruch ... 18
8. Údržba a péče ... 18
8.1. Bezpečnostní pokyny ... 18

9. Demontáž ..... 19
9.1. Bezpečnostní pokyny ..... 19
10. Likvidace ..... 19
10.1. Obecné pokyny ..... 19

Vážení zákazníci,

děkujeme, že jste se rozhodli pro produkt společnosti **Home Deluxe GmbH**. Přejeme vám mnoho radosti s vaším novým zahradním lehátkem PROVENCE.

Návod k použití vám pomůže při montáži, uvedení do provozu, používání a údržbě produktu. Návod k použití a bezpečnostní pokyny je nutné pečlivě a úplně přečíst. Dodržujte tyto pokyny, abyste předešli nebezpečí.

# 1. Obecné

## 1.1. Přehled produktů

Model:

Altán zahradní lehátko PROVENCE | ID produktu: 11198 | ID varianty: 9275
Altán PROVENCE – balíček 1 ze 2 | ID článku: 11200 | ID varianty: 9277
Altán PROVENCE – balíček 2 z 2 | ID produktu: 11201 | ID varianty: 9278
PROVENCE Potah | ID produktu: 15720 | ID varianty: 25525
PROVENCE polštář S | ID produktu: 16946 | ID varianty: 31795
PROVENCE polštář L | ID produktu: 16947 | ID varianty: 31796
Altán PROVENCE Záclony a střecha | ID produktu: 16948 | ID varianty: 31797
Altán Zahradní lehátko PROVENCE – s krytem | ID produktu: 20239 | ID varianty: 49146

## 1.2. Obecné informace

Abychom splnili naše nároky, neustále zlepšujeme kvalitu, zjednodušujeme montáž, ovládání nebo přizpůsobujeme produkty přáním zákazníků. Vzhledem k těmto změnám je aktuální verze návodu k použití k dispozici na naší domovské stránce.

Označení „produkt“ se v návodu k použití používá pro „zahradní lehátko PROVENCE“.

## 1.3. Záruka

Od data nákupu platí zákonná odpovědnost za vady a záruční práva.
Společnost Home Deluxe GmbH nenese žádnou odpovědnost za škody způsobené nedodržením návodu k použití. Reklamace vzniklé v důsledku nesprávné montáže nebo použití jsou ze záruky vyloučeny. V případě vad produktu se prosím obraťte písemně prostřednictvím kontaktního formuláře na naší domovské stránce na náš zákaznický servis a uveďte název produktu, sériové číslo a fotografii typového štítku:

**Home Deluxe GmbH**
**Schanzeweg 2**
**32312 Lübbecke**
**Německo**
**Tel.: +49 (0)5743 6181-0**
**www.home-deluxe-gmbh.de**

V případě dalších dotazů je vám k dispozici náš zákaznický servis, který můžete kontaktovat prostřednictvím kontaktního formuláře.

# 2. Informace k návodu k použití

## 2.1. Dostupnost návodu k použití

Návod k použití je součástí produktu a měl by být uchováván v úplném znění v bezprostřední blízkosti produktu.

## 2.2. Cílové skupiny návodu k použití

Návod k použití musí být přečten a dodržován každou osobou, která se podílí na některé z následujících činností nebo na používání produktu:

- Vybalení
- Montáž / instalace
- Uvedení do provozu / provoz
- Údržba / Kontrola / Péče
- Odstraňování závad / opravy
- Likvidace

## 2.3. Informace o překladu

Původní návod k použití byl sepsán v německém jazyce. Všechny ostatní dostupné jazykové verze jsou překlady německé verze.

## 2.4. Vysvětlení symbolů

| Symbol | Vysvětlení symbolů |
|---|---|
|  | **VAROVÁNÍ**<br>Tento symbol upozorňuje na možné nebezpečí, které může vést k smrtelným nebo těžkým zraněním. Před provedením příslušného montážního nebo aplikačního kroku je nutné si přečíst příslušné upozornění. |
|  | **INFO**<br>Tento symbol označuje důležité informace a upozorňuje na možné škody na majetku. Před provedením příslušného montážního nebo aplikačního kroku si tyto informace přečtěte, abyste porozuměli problémům a předešli škodám. |
|  | **Přečtěte si návod k použití**<br>Tento symbol upozorňuje, že před montáží/instalací a/nebo obsluhou zařízení je nutné pečlivě přečíst návod k použití. |

## 2.5. Obecné informace k návodu k použití

Návod k použití se vztahuje na zahradní lehátko Pavillon PROVENCE. Obsahuje důležité informace o montáži, provozu, údržbě a čištění. Návod k použití, zejména bezpečnostní pokyny, je nutné před uvedením produktu do provozu pečlivě přečíst. Návod k použití pečlivě uschovejte. Produkt používejte pouze v souladu s tímto návodem k použití, aby nedošlo k náhodnému zranění nebo poškození. Pokud produkt předáte třetí osobě, předávejte jí také tento návod k použití.

## 2.6. Použití v souladu s určením

Produkt je vysoce kvalitní, odolný a určený výhradně pro soukromé použití v přiměřeném a obvyklém rozsahu. Náš produkt **není** určen pro komerční použití.

Produkt slouží výhradně jako lehátko nebo sedací nábytek pro venkovní použití.

Produkt používejte pouze tak, jak je popsáno v tomto návodu k použití. Jakékoli jiné použití se považuje za použití v rozporu s určením a může vést k poškození majetku nebo zranění osob. Výrobce nenese žádnou odpovědnost za škody, které vzniknou nebo vznikly v důsledku použití v rozporu s určeným účelem nebo nesprávného použití. Umístění výrobku může být upraveno stavebními předpisy. V případě porušení podmínek umístění může být povolení k umístění odebráno úřadem

.

## 2.7. Obecné bezpečnostní pokyny

**Obecné bezpečnostní pokyny**



- Produkt montujte **pouze** v případě, že je dodávka kompletní a bez vad.
- Ujistěte se, že všechny díly jsou nepoškozené a správně namontované. Nesprávná montáž může vést k nebezpečí úrazu. Poškozené díly mohou ovlivnit bezpečnost a funkčnost.
- Produkt umístěte pouze na bezpečný, rovný a pevný podklad.
- Ne provádějte žádné změny na výrobku
- Pravidelně kontrolujte upevnění.
- **Nebezpečí pádu a převrácení:** Nevstupujte na výrobek.

**Nebezpečí pro děti**



- Držte děti mimo dosah obalových materiálů. Hrozí mimo jiné nebezpečí udušení!
- Držte děti mimo dosah produktu.
- Během montáže produktu držte děti mimo místo montáže. Součástí dodávky jsou malé části, které mohou být spolknuty nebo způsobit vážná zranění.
- **Nebezpečí převrácení!** Produkt není dětská hračka, lezecká stěna ani sportovní zařízení. Jednotlivé prvky produktu se mohou při jednostranném zatížení převrátit, což může mít za následek smrt.
- Děti se mohou při hraní s výrobkem nebo při šplhání na výrobek zranit.
- Produkt neinstalujte přímo do herní oblasti ani do její bezprostřední blízkosti.
- Vysvětlete dětem správné zacházení s výrobkem a nikdy je nenechávejte při hře bez dozoru.
- Odstraňte všechny ostré předměty, rozbité sklo nebo kameny z okolí produktu. Zajistěte, aby děti při hře nebyly ohroženy.
- Zajistěte, aby malé děti nevkládaly malé části do úst.

**Nebezpečí poranění**
**Nesprávné zacházení s výrobkem může vést ke zranění**



- Před každým použitím zkontrolujte, zda výrobek nevykazuje viditelné poškození.
- Neprovádějte žádné konstrukční změny na výrobku. Jakékoli změny musí být schváleny písemným souhlasem výrobce a provedeny podle pokynů.
- V případě poškození nesmí být výrobek dále používán. Poškozené díly musí být opraveny nebo nahrazeny originálními náhradními díly.
- Aby se předešlo zranění, dbejte na trvalou pevnou instalaci produktu.

**Nebezpečí poškození**



- Nesprávné zacházení s výrobkem může vést k jeho poškození.
- Neotvírejte obal ostrými předměty (např. nožem, nůžkami nebo podobnými předměty), protože by mohlo dojít k poškození produktu. Při otevírání buďte opatrní.
- Nepoužívejte produkt v blízkosti zdrojů tepla nebo otevřeného ohně.
- **Udržujte vzdálenost minimálně 3 metry od předmětů, budov, stromů a jiných staveb.**
- **Při špatném počasí, jako je silný déšť, sněžení nebo vítr o rychlosti 40 km/h a více, musí být altán demontován. Pokud je již postaven, okamžitě odstraňte střešní plachtu a boční stěny. Pokud není altán ukotven k zemi, demontujte jej nebo jej dostatečně zajistěte, aby nedošlo k ohrožení vás ani jiných osob.**
- **Při sněžení se může sníh hromadit na střeše vašeho pavilonu a způsobit jeho zřícení. Proto je nutné sníh ze střechy odstranit.**
- **Pokud se na střeše nahromadí voda, je nutné ji odstranit.**
- **Než altán rozložíte a zabalíte, ujistěte se, že je zcela suchý rozebrat a zabalit. Tím zabráníte vzniku plísní a hub.**
- **Neukládejte ani nerozbalujte zahradní altán při teplotách pod bodem mrazu . Mohlo by dojít k prasknutí, zejména u textilních částí.**

**Nebezpečí výbuchu**



- **Upozornění:** Skladujte uvnitř produktu pouze nehořlavé materiály. Snadno hořlavé materiály mohou vzplanout.

# 3. Vlastnosti produktu

## 3.1. Technické údaje

| **Altán Zahradní lehátko PROVENCE** | |
|---|---|
| Rozměry altánu (D x Š x V) | 236 x 180 x 210 cm |
| Rozměry ratanového lehátka (D x Š) | 195 x 130 cm |
| Rám | Práškově lakovaná ocel |
| Barva rámu | Antracitová / černá (RAL 9011) |
| Barva střechy | Béžová |
| Polštáře | 100 % polyester |
| Záclony | 100 % polyester |
| Výplň sedáku | 100 % polyester |
| Výplň polštářů | 100 % polyester |
| Podpěrný a otočný rám | 1,2 mm |
| Ostatní části | 1,0 mm |
| Hmotnost | cca 100 kg |
| Max. zatížení ratanové postele | cca 300 kg |

## 3.2. Popis

Zahradní lehátko Provence je nádherné a trendy zahradní lehátko, které vám zpříjemní léto.

Model má robustní rám z práškově lakované oceli. Celkem čtyři stabilní železné tyče slouží jako držák pro nádherně širokou a hlubokou lavici. Područky a opěradlo jsou vyrobeny z robustního polyratanu. Sluneční clona nebo lehátko – lehká skládací střecha, kterou lze otevřít nebo zavřít, ti nabízí obě možnosti. Hlavním lákadlem jsou měkké polštáře a nádherné závěsy, které jsou rovněž součástí dodávky zahradního altánu.

Zahradní altán také poskytuje skvělou ochranu před sluncem a větrem. Hustě tkané závěsy ze 100% polyesteru chrání před příliš ostrým slunečním světlem a silnějším větrem. Materiál závěsů je zároveň vodoodpudivý, takže při relaxaci ve svém zahradním altánu nemusíte hned utíkat do domu, i když venku lehce prší.

Vyberte si nyní nádherně navržený, vysoce kvalitní zahradní altán a brzy si budete moci užít nezapomenutelné letní dny v zeleni. Užijte si krásné léto ve dvou.

## 4. Rozsah dodávky

Při dodání zkontrolujte, zda obal není poškozen. Dále ihned po vybalení zkontrolujte, zda je dodávka kompletní a zda je produkt a všechny jeho součásti v bezvadném stavu. Produkt montujte pouze v případě, že je dodávka kompletní a nepoškozená.

**Komponenty/díly**

| Č. | Popis | Množství | Obrázky |
|---|---|---|---|
| **A-1** | Přední sloupek | 2 |  |
| **A-2** | Sloupky vzadu | 2 |  |
| **B** | Rám střechy | 2 |  |
| **C** | Rám | 2 |  |
| **D** | Úhlový kus | 4 |  |
| **E** | Střešní rám | 2 |  |
| **F** | Příčka | 2 |  |
| **G** | Vodicí lišta | 2 |  |
| **H** | Úhlový kus | 8 |  |
| **I-1** | Krátká vodicí lišta | 2 |  |
| **I-2** | Dlouhá vodicí lišta | 2 |  |
| **J-1** | Malá boční záclona | 2 |  |
| **J-2** | Boční závěs velký | 2 |  |
| **K** | Boční opěrka | 2 |  |

| Č. | Popis | Množství | Obrázky |
|---|---|---|---|
| **L** | Lehací plocha | 1 |  |
| **M** | Opěradlo | 1 |  |
| **N** | Záchytné lano | 4 |  |
| **O** | Polštář | 3 |  |
| **P** | Polštář na lehátko | 1 |  |
| **Q** | Střešní závěs | 1 |  |
| **1** | Šroub<br>M6 x 20 | 56 |  |
| **2** | Šroub<br>M8 x 20 | 56 |  |
| **3** | Šroub<br>M8 x 40 | 2 |  |
| **4** | Imbusový klíč M8 | 1 |  |
| **5** | Imbusový klíč M6 | 1 |  |
| **6** | Podložka<br>16 x 8 mm | 58 |  |
| **7** | Podložka<br>12 x 6 mm | 56 |  |
| **8** | Šroub s okem | 4 |  |
| **9** | Šroubovák | 2 |  |

# 5. Montáž

## 5.1. Bezpečnostní pokyny

Je nutné si přečíst všechny informace týkající se bezpečnosti a zdraví.

**Nebezpečí zranění**
**Nesprávná manipulace při montáži může vést ke zranění.**

- Ujistěte se, že je balík otevřený nahoře. Při otevírání buďte velmi opatrní, protože balík může obsahovat křehké části.
- Ihned po vybalení zkontrolujte, zda je dodávka kompletní a zda je produkt a všechny jeho části v bezvadném stavu.
- Produkt montujte **pouze** v případě, že je dodávka kompletní a bez vad.
- Produkt umístěte pouze na bezpečný, rovný a pevný podklad.
- **Nebezpečí skřípnutí!** Při montáži dávejte pozor, abyste si nezkřížili ruce nebo prsty.
- Při montáži noste ochranný oděv, jako jsou bezpečnostní boty a ochranné rukavice.
- K montáži produktu jsou zapotřebí minimálně 2 osoby.
- Bezpodmínečně dodržujte montážní rozměry a použijte dodaný montážní materiál.
- Montážní chyby nebo škody vzniklé při montáži jsou ze záruky vyloučeny.
- **Upozorňujeme, že společnost Home Deluxe GmbH v zásadě nehradí žádné náklady na montáž nebo řemeslné práce, jako jsou například náklady na elektrikáře nebo podobné náklady na odborníky.**

## 5.2. Sestavení produktu

Produkt je dodáván v rozloženém stavu a jeho montáž je velmi snadná. Pečlivě dodržujte pokyny k montáži. V případě nedodržení těchto pokynů není zaručena funkčnost a bezpečnost produktu.

- Následující pokyny je nutné pečlivě přečíst.

| Obrázek | Krok montáže |
|---|---|
| 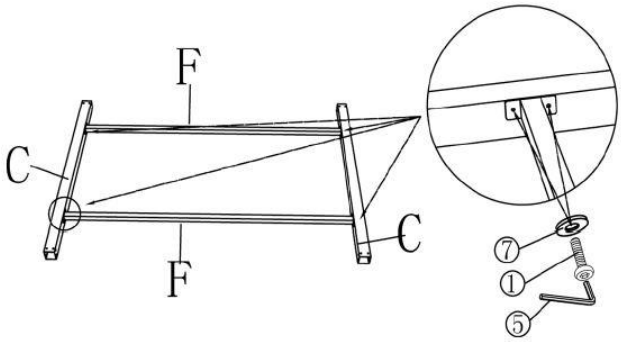 | **Krok 1:**<br>Připevněte rámy (**C**) a příčku (**F**) pomocí podložky (**7**) a šroubu (**1**). |

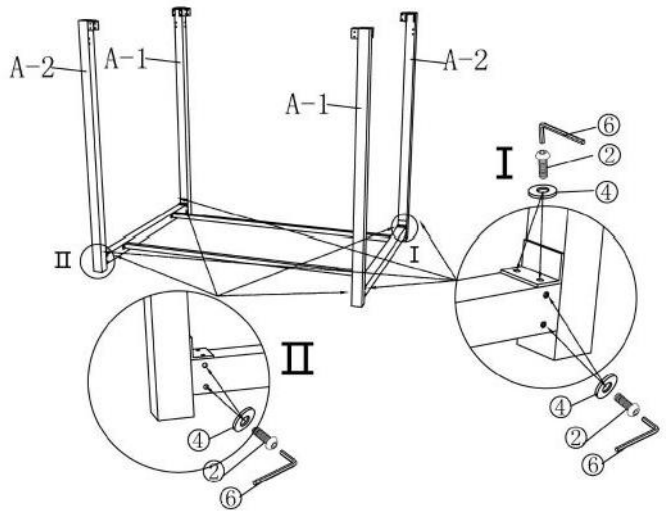


**Krok 2:**

Namontujte přední sloupky (**A-1**) a zadní sloupky (**A-2**) na rám. Použijte k tomu šrouby (**2**) a podložky (**4**).

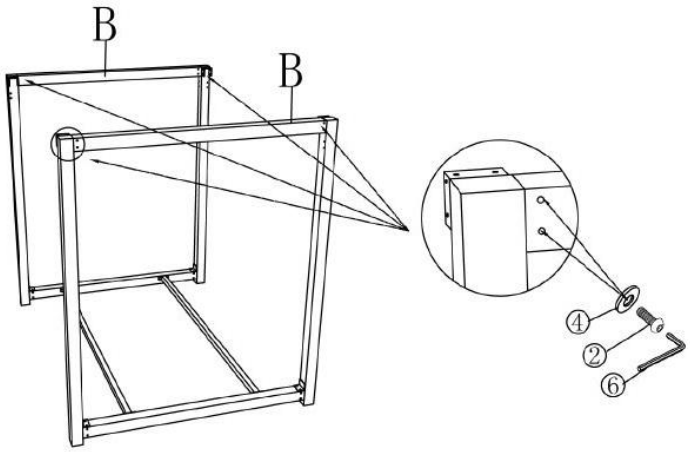


**Krok 3:**

Vložte rámy střechy a upevněte je pomocí šroubů (**2**) a podložek (**4**).

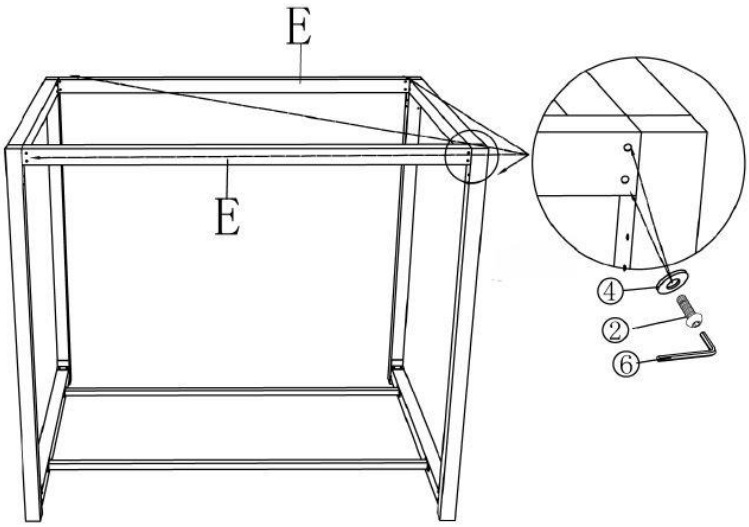


**Krok 4:**

Vložte střešní rámy (**E**) a upevněte je také pomocí šroubů (**2**) a podložek (**4**).

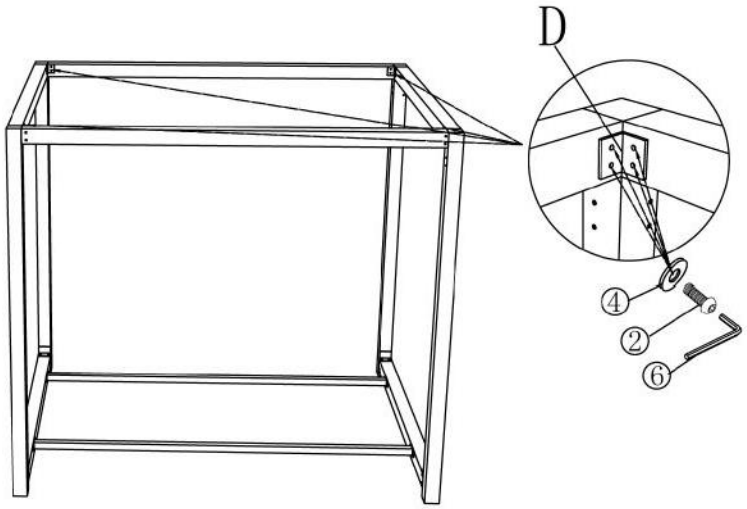


**Krok 5:**

Namontujte úhelníky (**D**) a upevněte je pomocí šroubů (**2**) a podložek (**4**).

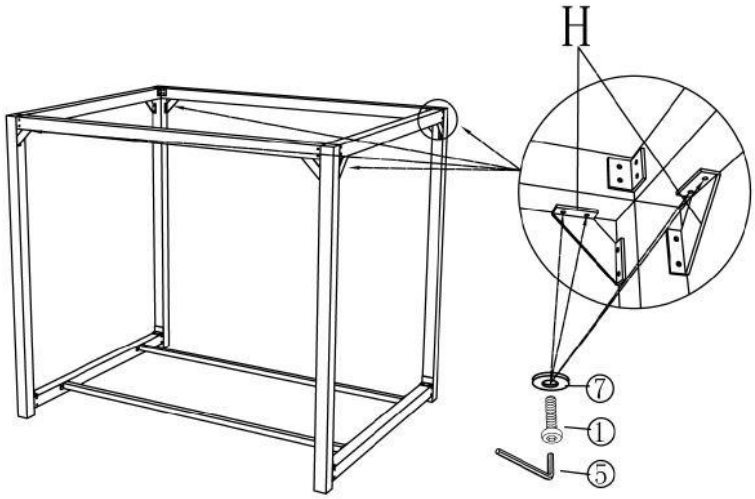


**Krok 6:**

Namontujte úhelníky (**H**) a upevněte je pomocí šroubů (**1**) a podložek (**7**).

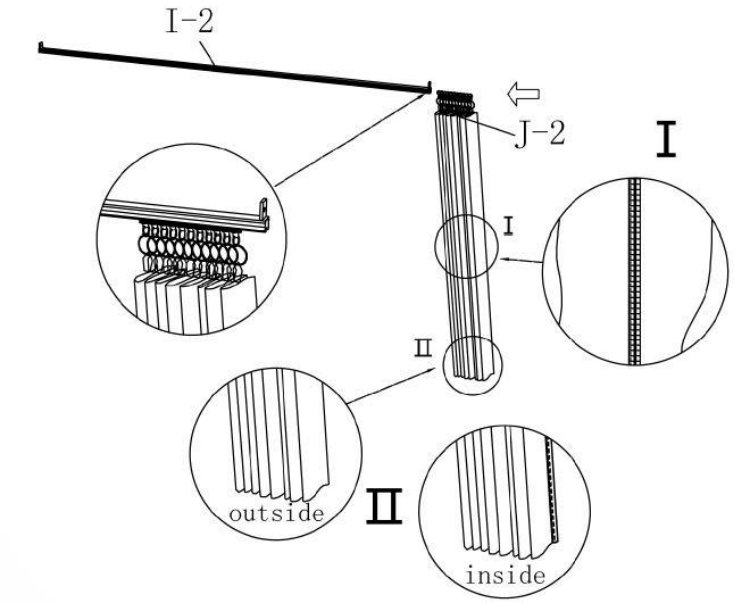


**Krok 7:**

Zasuňte velkou boční clonu (**J-2**) do drážky dlouhé vodicí lišty (**I-2**).

**Poznámka:** Dbejte přitom na správné umístění vnitřní a vnější strany boční clony.

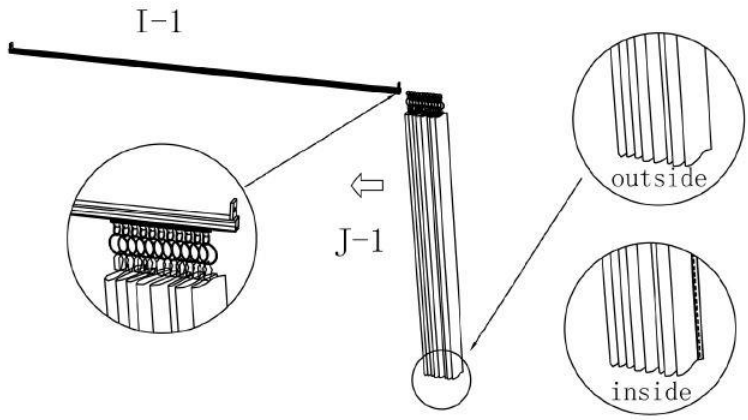


**Krok 8:**

Zasuňte malou boční clonu (**J-1**) do drážky krátké vodicí lišty (**I-1**).

**Poznámka:** Dbejte přitom na správné umístění vnitřní a vnější strany boční clony.

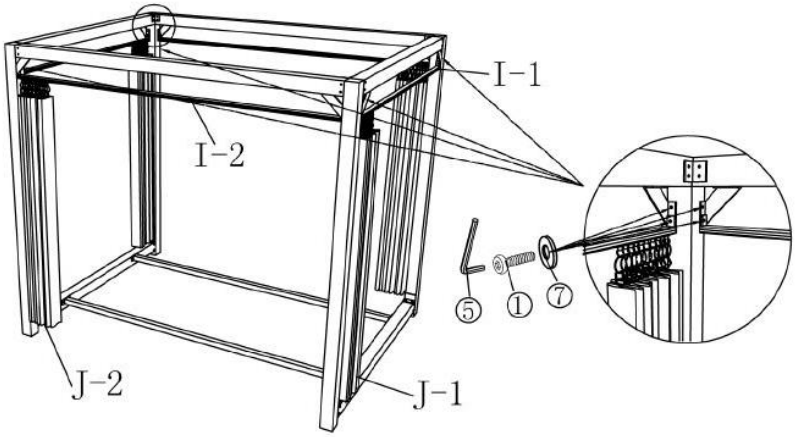


**Krok 9:**

Nyní připevněte sestavené komponenty pomocí šroubů (**1**) a podložek (**7**).

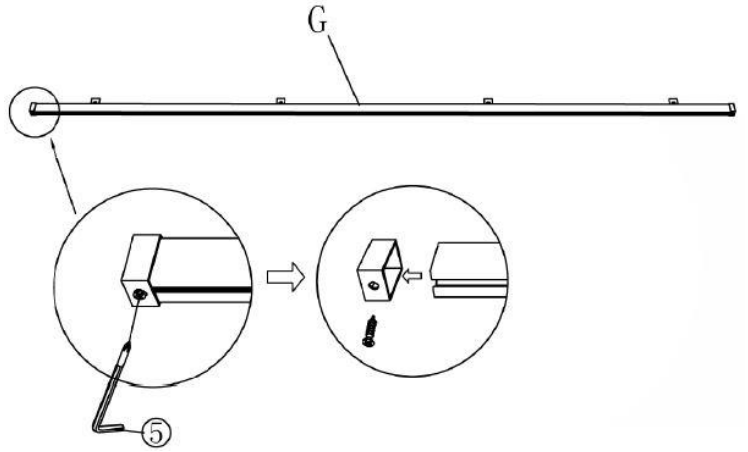


**Krok 10:**

Uvolněte krytky vodicí lišty (**G**).

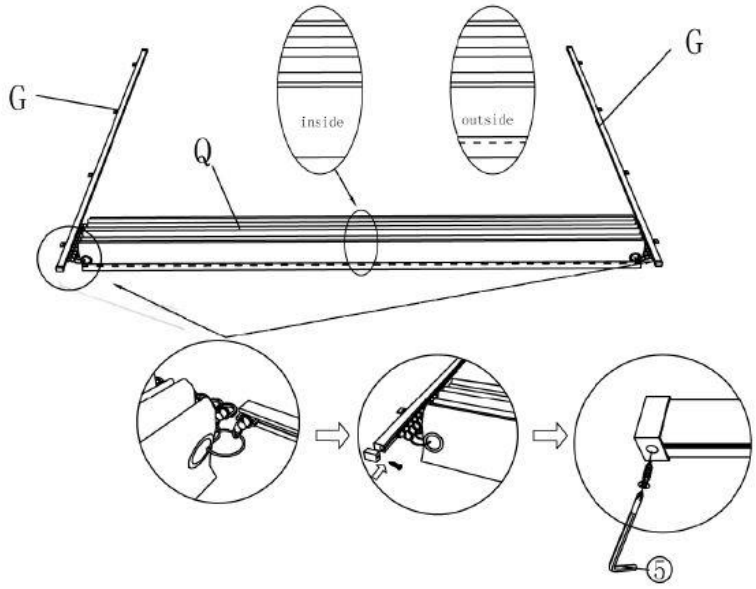


**Krok 11:**

Zasuňte střešní clonu (**Q**) do drážky vodicí lišty (**G**) a nasaďte zpět krytky.




**Krok 12:**

Nyní připevněte sestavené komponenty ke střeše pomocí šroubů (**1**) a podložek (**7**).

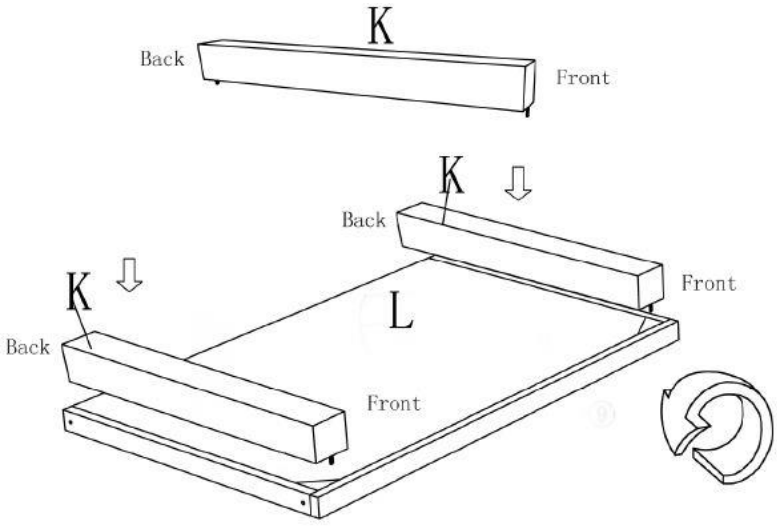


**Krok 13:**

Vložte boční opěrky (**K**) do lehací plochy (**L**).

**Poznámka:** Dbejte na správné umístění bočních opěrek.

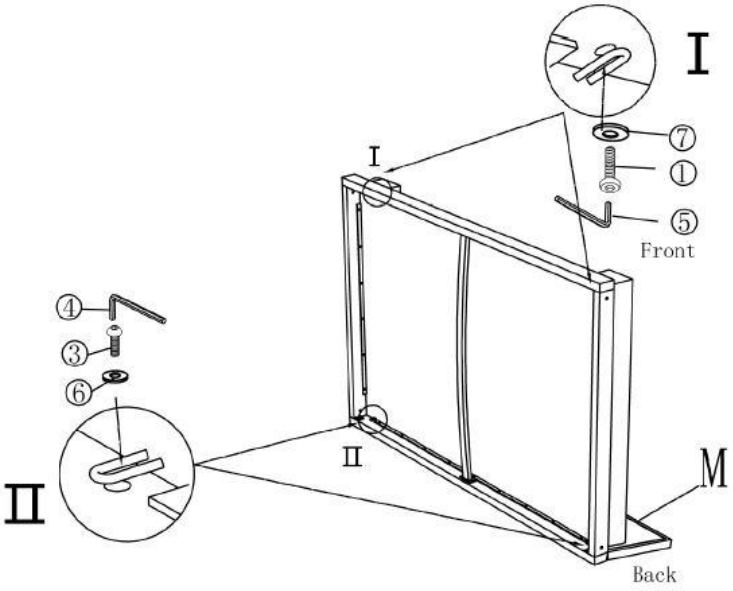


**Krok 14:**

Nyní upevněte boční části nahoře pomocí šroubů (**1**) a podložek (**7**) a dole pomocí šroubů (**3**) a podložek (**6**).

**Poznámka:** Při upevňování dbejte na správnou polohu lehací plochy.

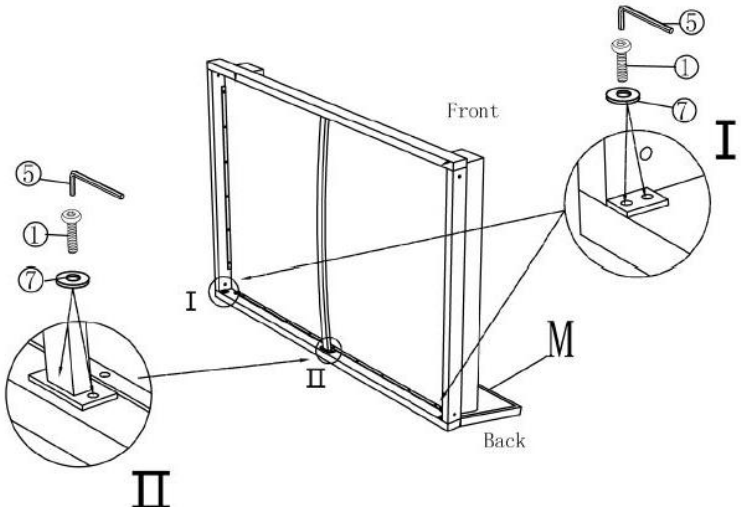


**Krok 15:**

Zajistěte opěradlo (**M**) pomocí šroubů (**1**) a podložek (**7**) na předem určených místech.

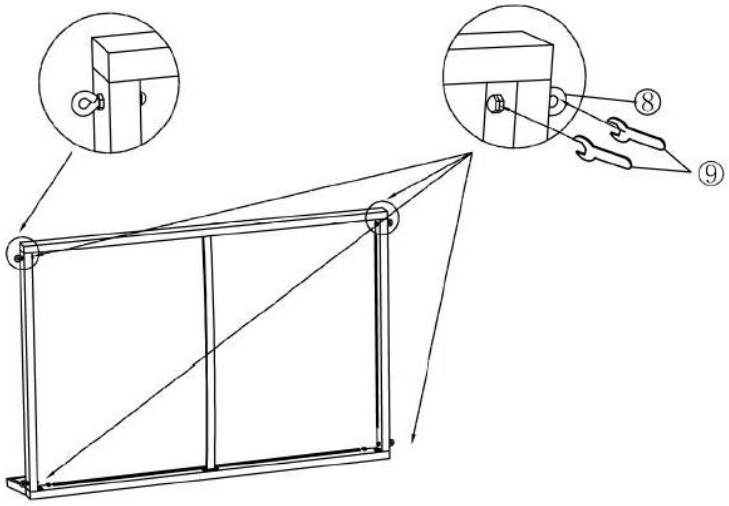


**Krok 16:**

Na bocích upevněte šrouby s okem (**8**).

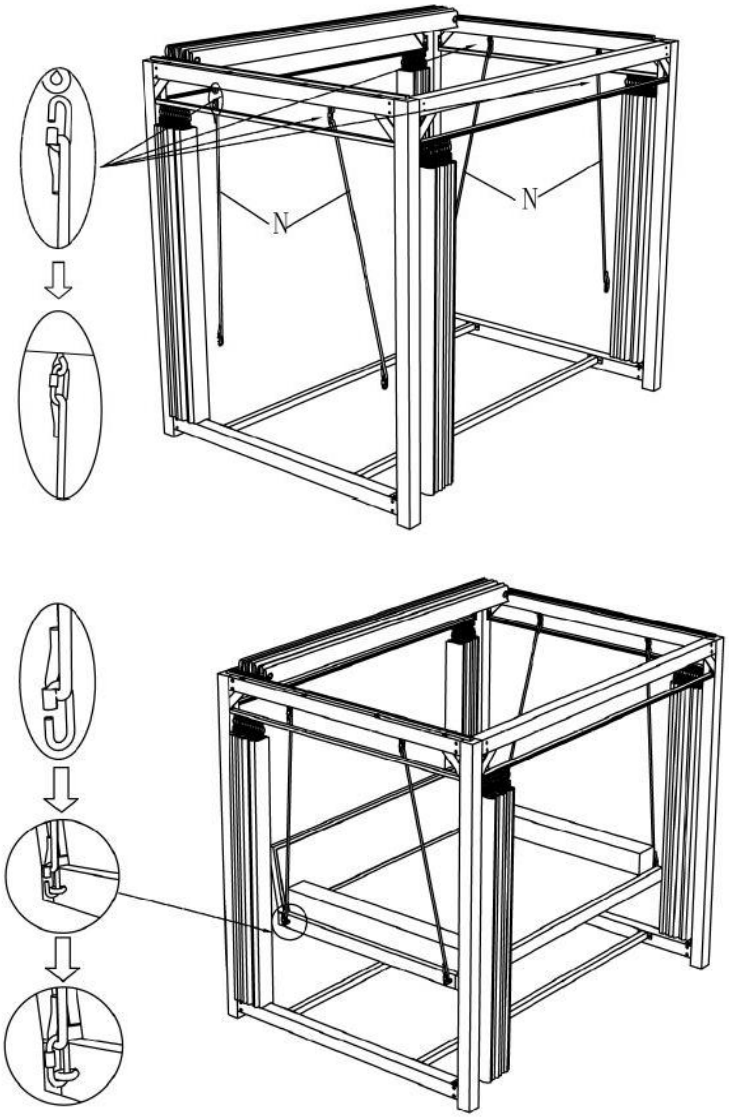


**Krok 17:**

Pomocí šroubů s okem (**8**) připevněte horní a dolní část úchytného lana (**N**).

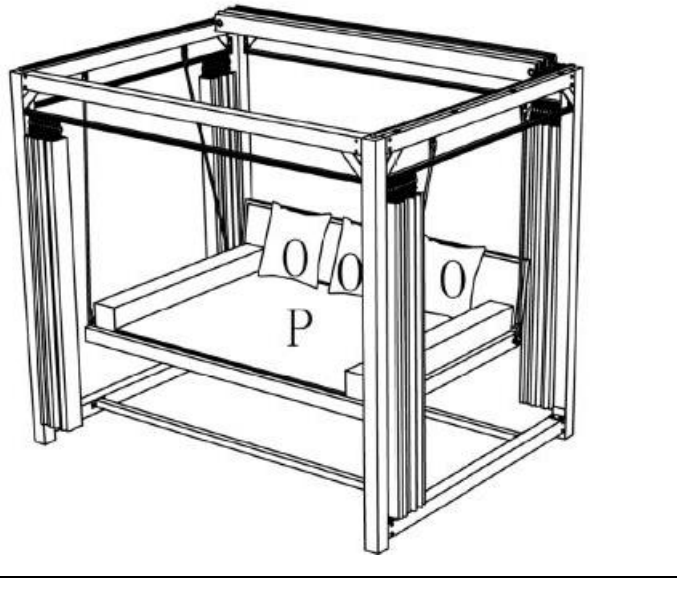


**Krok 18:**

Vložte polstrování (**P**) a polštáře (**O**). Montáž zahradního lehátka je hotová.

### 5.3. Příslušenství

Vhodné příslušenství: PROVENCE - kryt | ID článku: 15720 | ID varianty: 25525

## 6. Použití

### 6.1. Bezpečnostní pokyny

Následující informace týkající se bezpečnosti a zdraví je nutné pečlivě přečíst.

**Nebezpečí zranění**
**Nesprávné zacházení při provozu může vést ke zranění.**



- Nepoužívejte poškozený výrobek.
- Ne provádějte žádné úpravy produktu.
- Pravidelně kontrolujte stav a možnosti nastavení produktu. V případě poškození produkt vyřaďte z provozu.
- Dodržujte maximální zatížení 300 kg.
- Produkt není dětská hračka, lezecká stěna ani sportovní zařízení. Děti nesmějí s produktem hrát.
- V pravidelných intervalech kontrolujte rám.

### 6.2. První uvedení do provozu

Před prvním uvedením do provozu zkontrolujte, zda produkt není poškozen. Produkt smí být používán pouze v nepoškozeném stavu.

### 6.3. Provoz

Před použitím produktu zkontrolujte,

- řádný stav.

### 6.4. Skladování



V chladném ročním období skladujte výrobek v chladném, suchém a uzavřeném prostoru, kde nehrozí zamrznutí. Vyhněte se velkým teplotním výkyvům (např. v kotelně).

# 7. Odstraňování poruch

Pokud se při provozu vyskytnou následující poruchy, zkontrolujte prosím příčiny poruchy podle následující tabulky. Pokud poruchu nelze odstranit pomocí uvedených opatření, produkt vyřaďte z provozu.

| Porucha | Možná příčina | Řešení |
|---|---|---|
| Produkt se kýve nebo vibruje | - Produkt stojí na nerovném povrchu | - Postavte produkt na rovný povrch |
| | - Upevňovací šrouby se uvolnily | - Utáhněte upevňovací šrouby |
| | - Produkt je příliš zatížen | - Dodržujte mezní zatížení |

*Pokud se vyskytne další problém s výrobkem, kontaktujte nás.*

# 8. Údržba a péče

## 8.1. Bezpečnostní pokyny

**Nebezpečí zranění**
**Nesprávné zacházení při provozu může vést ke zranění**



- Produkt čistěte čistou vodou, vlhkým hadříkem nebo měkkým kartáčem.
- V případě silného znečištění lze použít také jemný čisticí prostředek vhodný pro plasty. Dodržujte také pokyny výrobce čisticího prostředku.
- K čištění nepoužívejte agresivní čisticí prostředky ani vysokotlaké čističe.
- Potahy polštářů lze z polštářů sejmout pomocí zipu a prát podle pokynů na štítku.

# 9. Demontáž

## 9.1. Bezpečnostní pokyny

**Nebezpečí poranění**
**Nesprávná manipulace při demontáži může vést ke zranění.**



- Produkt má vysokou hmotnost a velké rozměry, k demontáži jsou zapotřebí minimálně 2 osoby.
- Před demontáží zajistěte výrobek proti pádu.

Demontáž produktu se provádí v opačném pořadí než montáž. (**viz kapitola Montáž**)

# 10. Likvidace

## 10.1. Obecné pokyny



- Produkt a všechny jeho součásti zlikvidujte v souladu s místními a národními předpisy, aby nedošlo k poškození životního prostředí.
- Naše obaly jsou vyrobeny z ekologických materiálů. Lze je recyklovat a použít jako cenné suroviny. Obalový materiál (kartony, obaly na nečistoty atd.) zlikvidujte odděleně a řádně v souladu s platnými národními předpisy.
- V případě nejistoty ohledně likvidace se obraťte na výrobce.
- Informace o správné likvidaci získáte také v místních sběrných dvorech.

**Home Deluxe GmbH**
**Schanzeweg 2**
**32312 Lübbecke**
**Německo**
Tel.: +49 (0)5743 6181-0
www.home-deluxe-gmbh.de

ga-403-00_provence
2025/03